B.型式	Z軸移動距離	L1	L2
AMWS-275/100	100	252.5	158.5
AMWS-275/150	150	302.5	208.5
AMWS-275/200	200	352.5	258.5
AMWS-275/250	250	402.5	308.5
AMWS-275/300	300	452.5	358.5
AMWS-275/350	350	502.5	408.5
AMWS-275/400	400	552.5	458.5

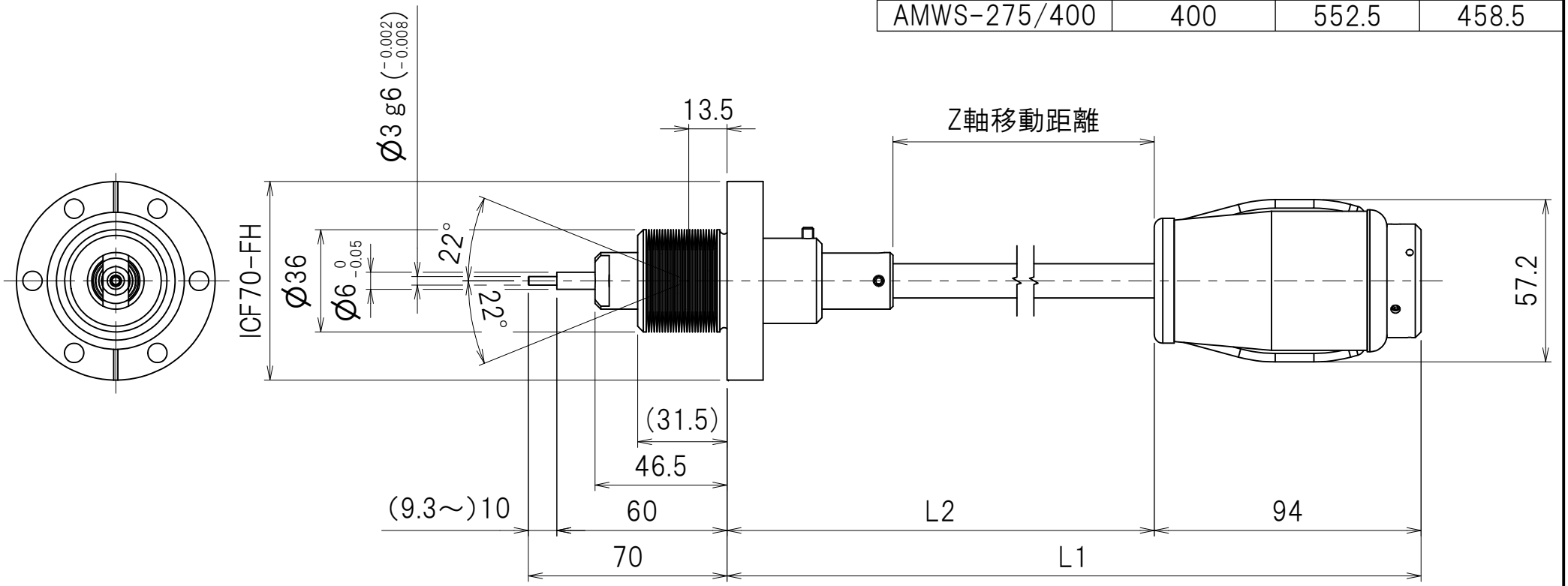

履歴	日付	変更内容	変更理由	担当者

株式会社
エイブイシー

型式 TYPE
図中

品名 NAME
ウォーブルスティック

FILE NO. 1309-069A0001.idw

SHEET NO. 3 /3